Guía de uso/instalación

Serie 5
Parrilla a gas para exteriores Carros

IMPORTANTE: LEA Y SIGA LAS INSTRUCCIONES

1. Antes de empezar, lea completa y detenidamente estas instrucciones.
2. No retire las etiquetas, advertencias o placas fijadas permanentemente en el producto.

ANTES DE INSTALAR LA PARRILLA EN EL CARRO: Quite la bandeja de escurrimiento, rejillas de parrilla, rejillas de sabor y rejillas para calentar de la parrilla.

Para quitar los estantes laterales:

Los estantes laterales en el carro deben quitarse si es necesario. Esto debe hacerse antes de instalar la parrilla en el carro.
Con el estante en posición vertical, quite los tornillos en el soporte de estante. Esto le permitirá quitar ambos soportes y el estante.

Para montar la parrilla en el carro para 30 y 36 pulg. (76 y 91 cm):

Siempre use guantes al momento de manejar la parrilla a gas. Aunque la parrilla ha sido pulida antes de su embarque, algunos bordes aún pueden estar afilados lo suficiente para causar lesiones durante el manejo. Con un mínimo de dos (2) personas, coloque la parrilla en el carro con alrededor de 3 a 4 pulgadas colgando sobre el frente asegurándose de que la conexión macho en la parte inferior de la parrilla esté dentro del carro. Empuje la parrilla hacia atrás hasta que los lados frontales del carro estén al ras con la parte posterior de la repisa en la parrilla.
Tenga cuidado: la unidad de parrilla es muy pesada.

Para montar la parrilla en el carro para 42 y 54 pulg. (107 y 137 cm):

Con los paneles laterales quitados del carro, coloque la parrilla dentro del carro y empuje hacia atrás hasta que tope con la pared trasera. Deslice los paneles laterales desde la parte posterior para encajar en las ranuras sobre los tornillos de anclaje.

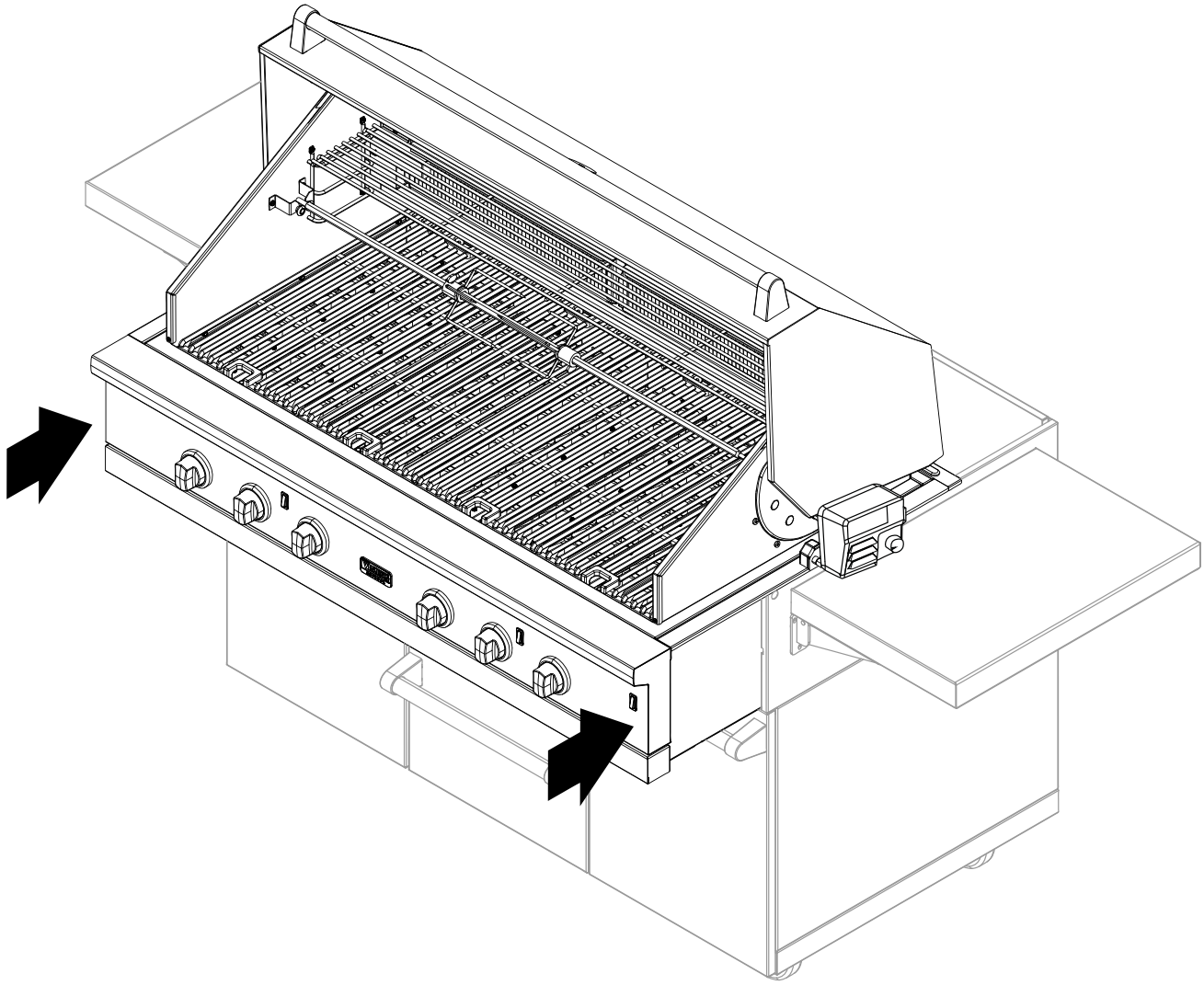

Acoplamiento de la parrilla al carro

Una vez que se ha montado la parrilla en el carro, la parte posterior de la repisa debe estar al ras con los lados frontales del carro. Los orificios de 1,6 cm (5/8 pulg.) en las esquinas superiores frontales del carro deben estar alineados con los orificios receptores en los escudos de calor de la parrilla. Si su parrilla no tiene orificios receptores en el escudo de calor, necesitará perforarlos con una broca de barrena de, 14 cm (9/64 pulg.). Con la parrilla y el carro montados, coloque la broca de barrena en el orificio de 5/8 pulg. y centre en la ranura de 1/4 x 3/8 pulg. Perfore el escudo de calor. Tome los tornillos (A) para hoja de metal #10 X 3/4 pulg. (1,9 cm) suministrados con al carro y acople los lados del carro a la parrilla. Después de asegurar la parrilla al carro, instale las tapas de agujeros (B) suministrados con el carro en los orificios de 1,6 cm (5/8 pulg.) en las esquinas del carro.

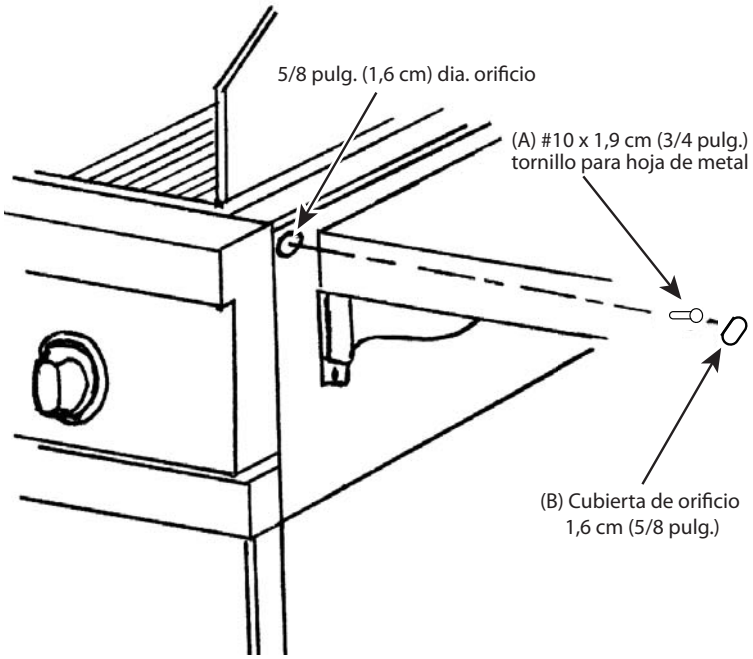

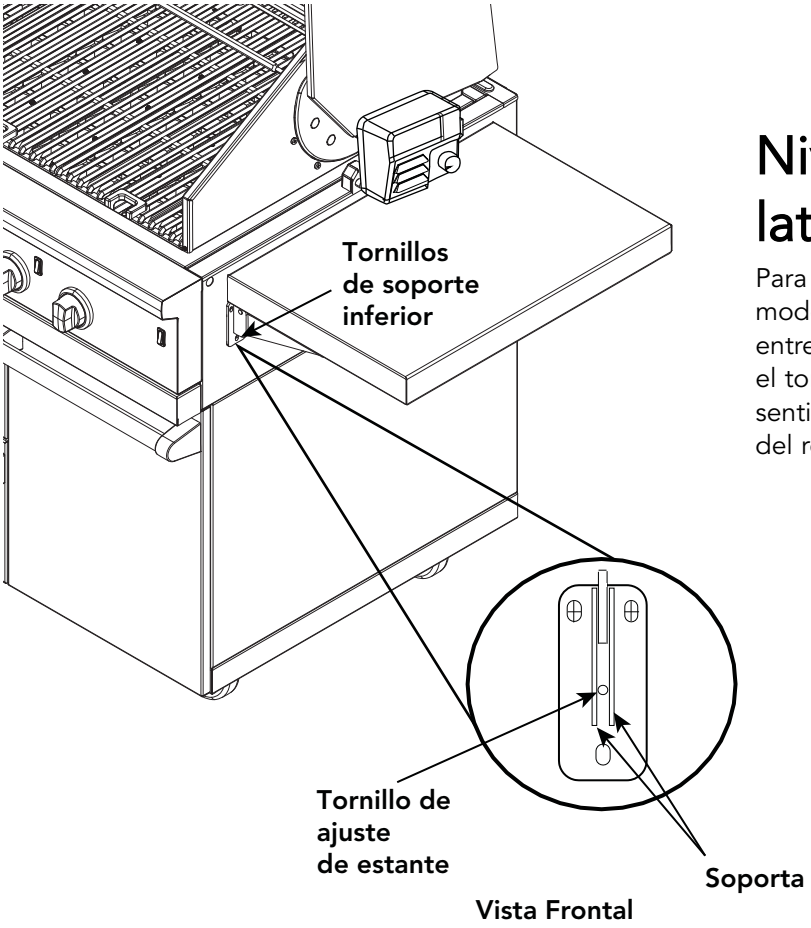

Nivelado de los estantes laterales

Para nivelar los estantes laterales, levante el estante de modo que el tornillo de ajuste de estante quede visible entre los dos soportes en los soportes de estantes. Gire el tornillo con una llave Allen de 0,2 cm (3/32 pulg.) en sentido contrarreloj para elevar el estante y en sentido del reloj para bajar el estante.

Ajuste de la puerta del carro

Las puertas del carro vienen ajustadas de fábrica. Dependiendo del nivel de la superficie donde se va a colocar el carro, puede ser necesario ajustar la puerta o las puertas después de ensamblar la parrilla en el carro.

Hay dos tornillos de ajuste la bisagra receptora.

1) El tornillo frontal se usa para centrar la puerta en la abertura. Al girar los tornillos frontales hacia adentro o hacia afuera se centra la puerta en el marco.
2) El tornillo posterior se usa para alinear el frente de la puerta con el marco del carro y para asegurar la puerta al carro. Afloje ligeramente el tornillo y deslice la puerta hacia adentro o hacia afuera. Reapriete el tornillo para asegurar la puerta.

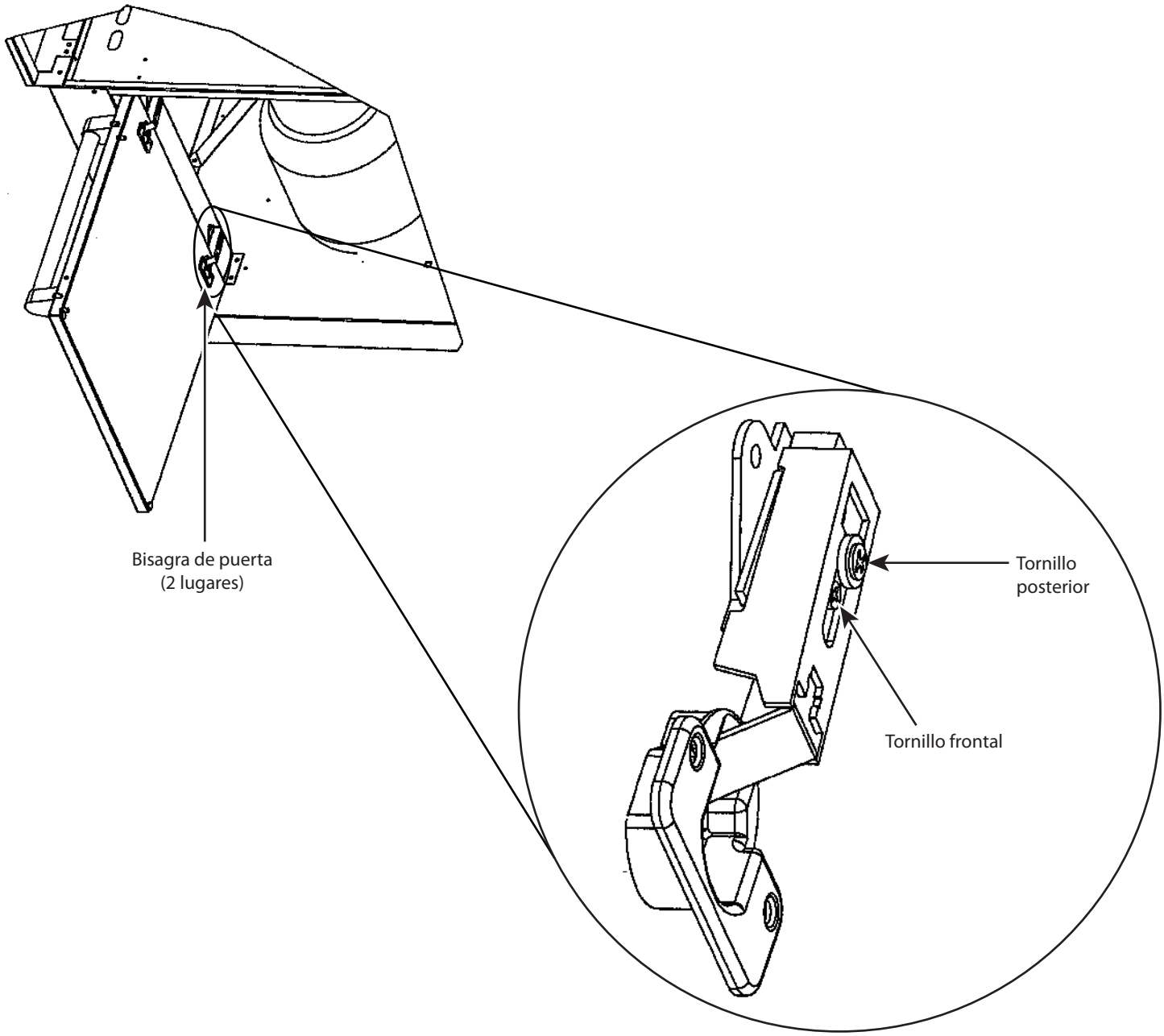

DIMENSIONES DE CARRO Serie 5

Frente de carro 30 pulg. (76 cm) – de ancho

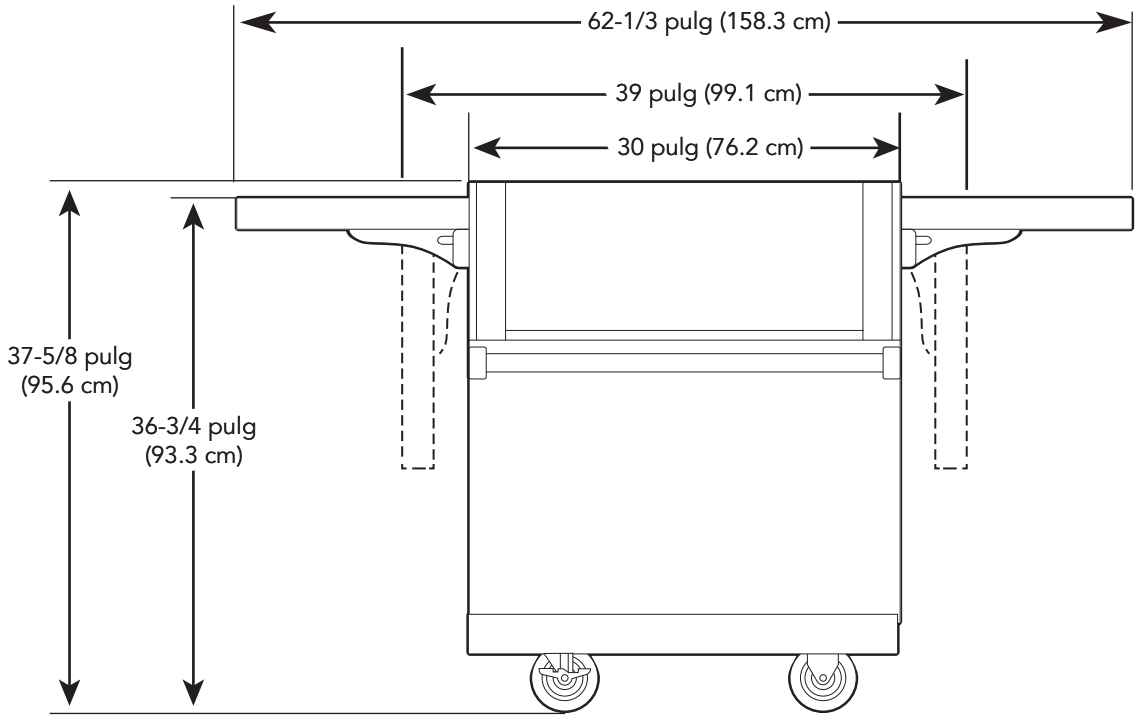

Lado de carro 30 pulg. (76 cm) – de ancho

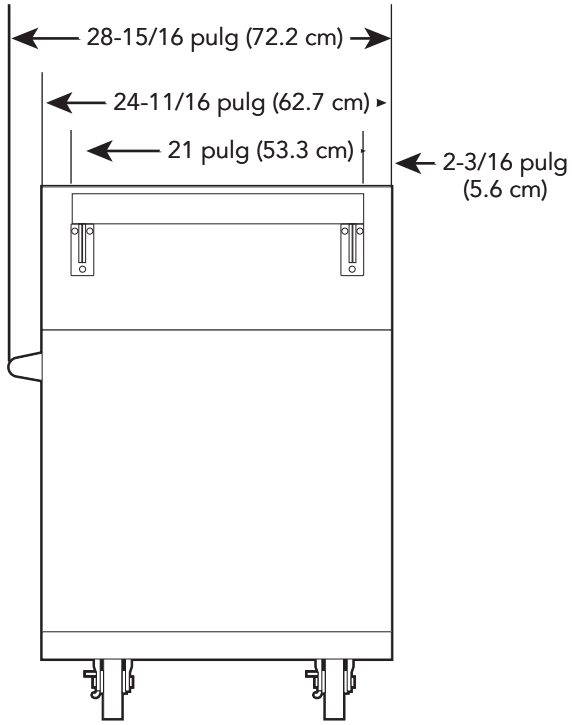

DIMENSIONES DE CARRO Serie 5

Frente de carro 36 pulg. (91 cm) – de ancho

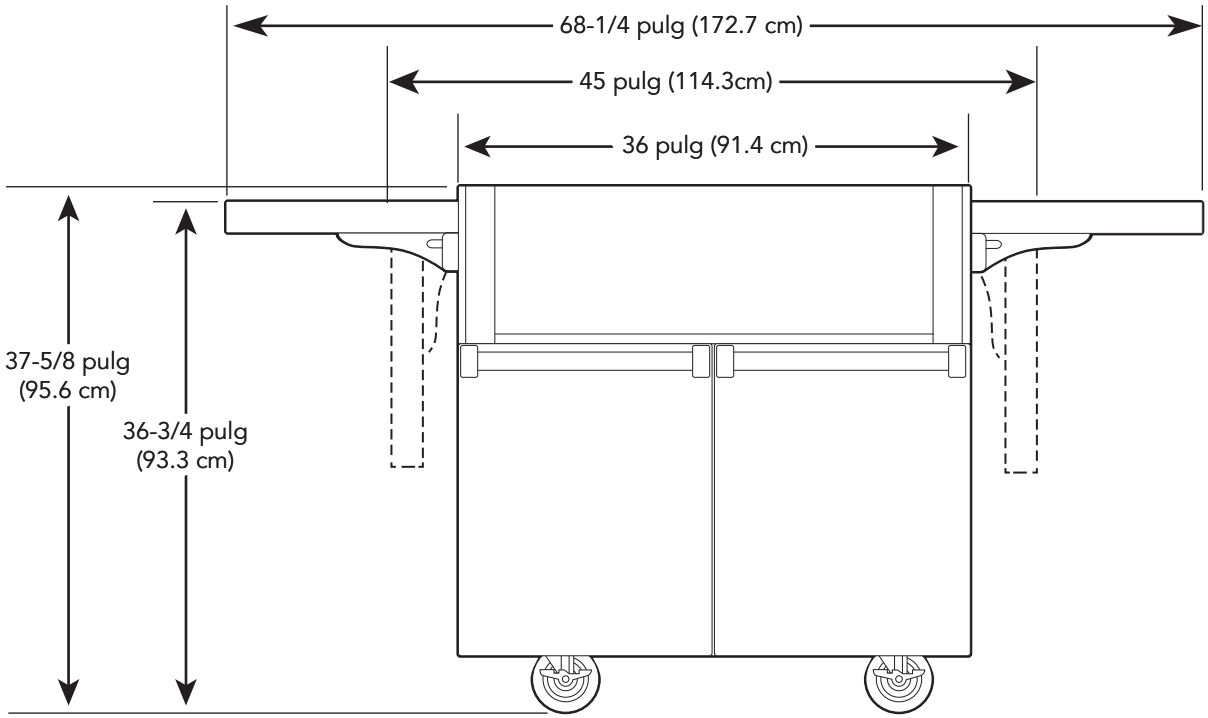

Lado de carro 36 pulg. (91 cm) – de ancho

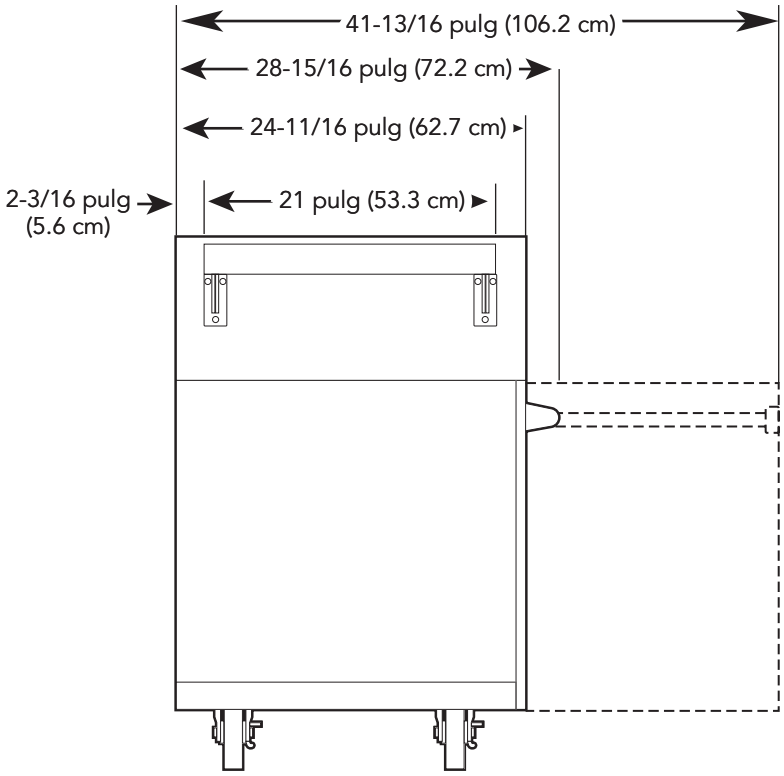

DIMENSIONES DE CARRO Serie 5

Frente de carro 42 pulg. (107 cm) – de ancho

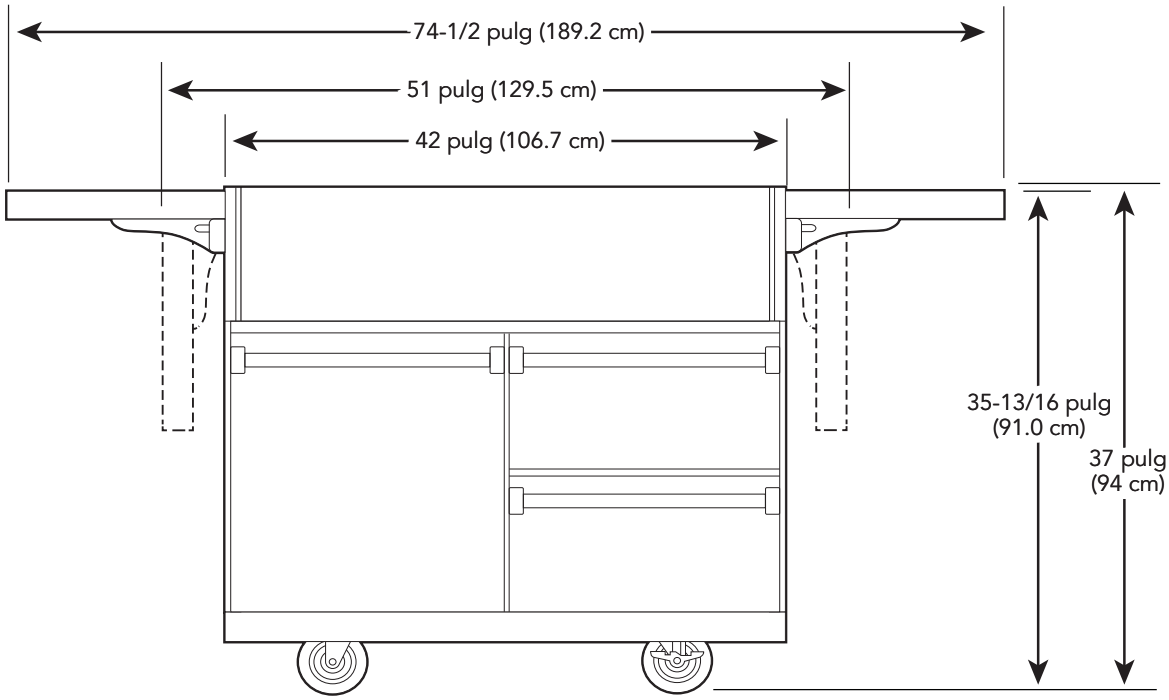

Lado de carro 42 pulg. (107 cm) – de ancho

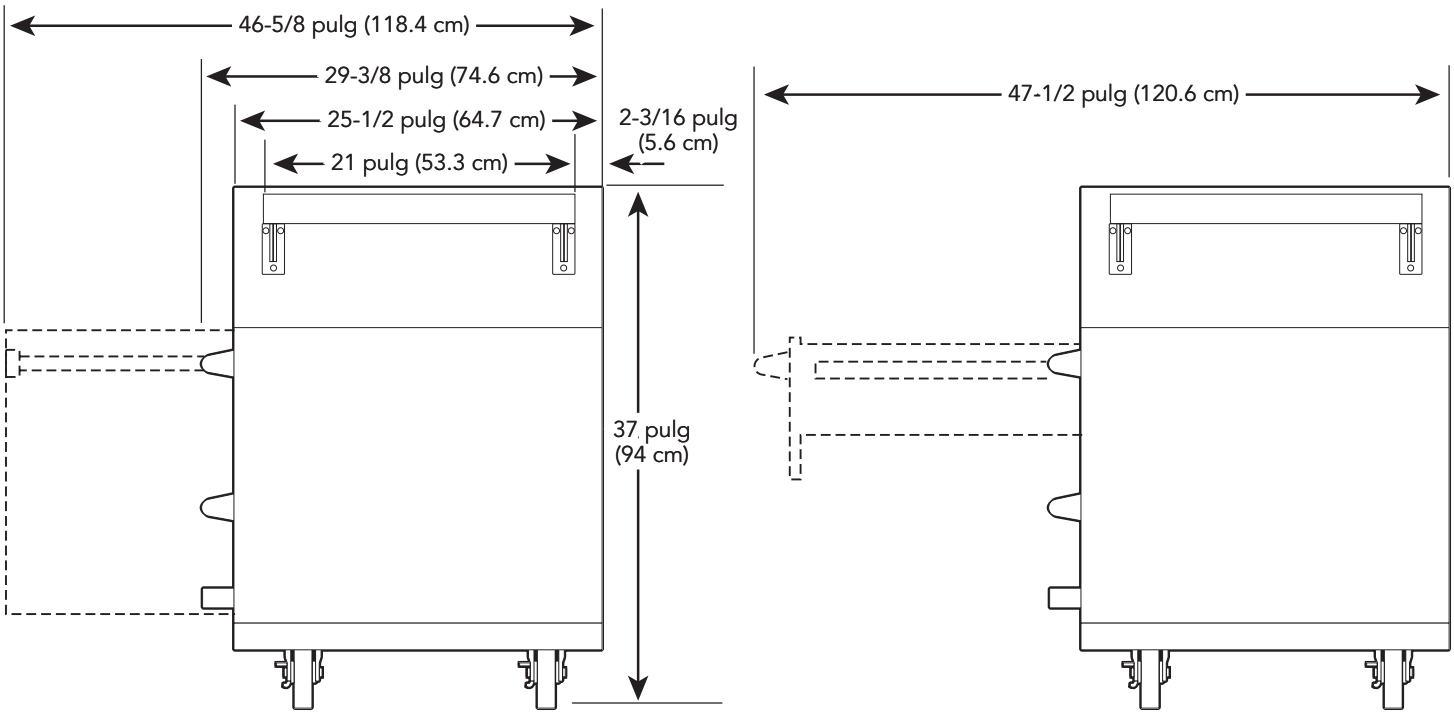

DIMENSIONES DE CARRO Serie 5

Frente de carro 54 pulg. (137 cm) – de ancho

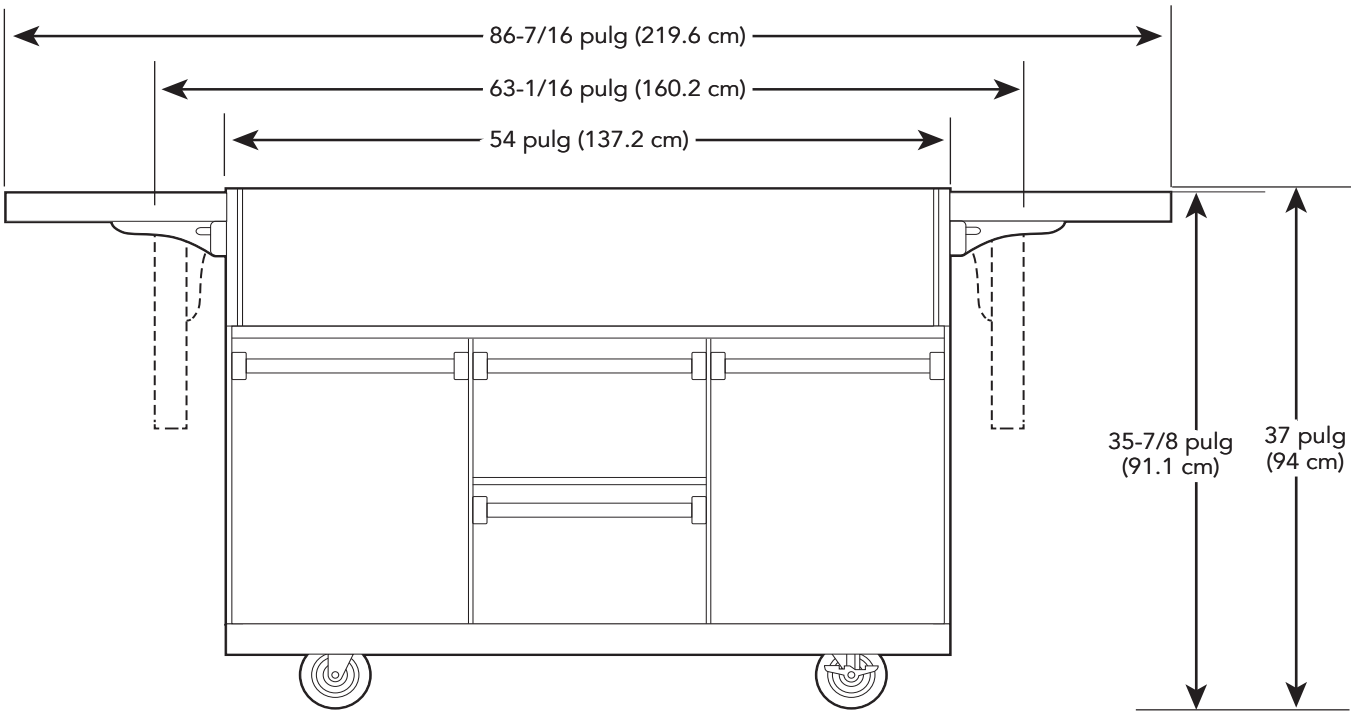

Lado de carro 54 pulg. (137 cm) – de ancho

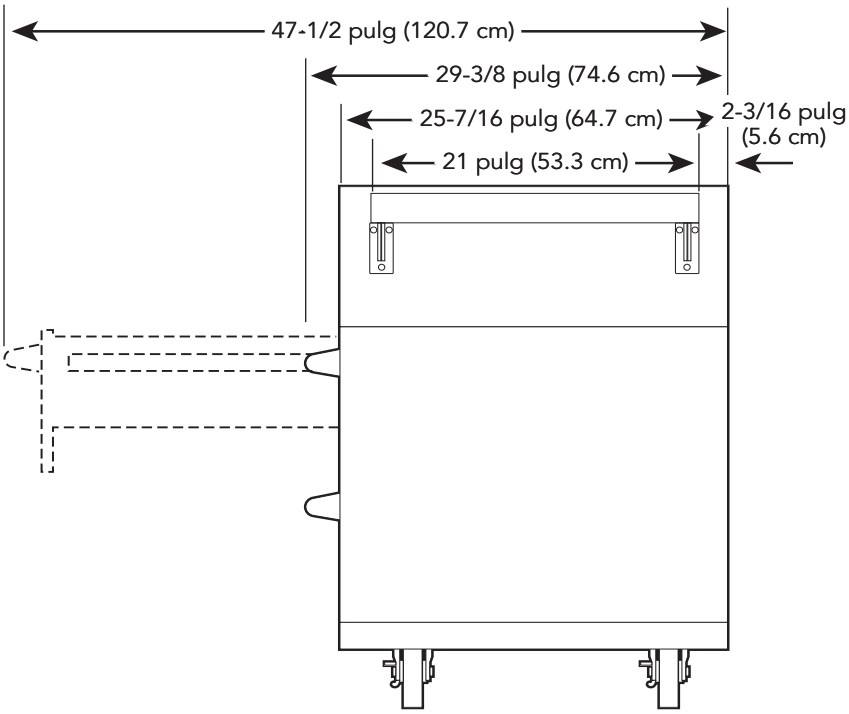

Información de servicio

Si se requiere servicio, llame a su concesionario Viking o agencia de servicio autorizado. Puede obtenerse el nombre de la agencia de servicio autorizado acudiendo al concesionario o al distribuidor de su área.

Cuando haga una llamada de servicio, asegúrese de tener la siguiente información a la mano:

- Número de modelo
- Número de serie
- Fecha de compra
- Nombre del concesionario donde hizo la compra

Esté listo para describir claramente el problema que tiene con su parrilla.

Si no puede obtener el nombre de un centro de servicio autorizado, o si continúa teniendo problemas de servicio, póngase en contacto con Viking Range, LLC llamando al (888) 845-4641, o escriba a:

VIKING RANGE, LLC
PREFERRED SERVICE
111 Front Street
Greenwood, Mississippi 38930 EE.UU.

Anote la siguiente información indicada a continuación. Va a necesitarla si alguna vez requiere servicio.

El número de serie y número de modelo de su parrilla está ubicado debajo de la bandeja de escurrimiento extraíble en el lado izquierdo.

Núm. de Modelo_____ Núm. de serie_____

Fecha de compra_____ Fecha de instalación_____

Nombre del distribuidor_____

Dirección_____

Si el servicio requiere instalación de piezas, use repuestos autorizados únicamente para asegurar la protección de la garantía.

Guarde este manual con su parrilla para futura referencia.

Garantía

GARANTÍA DE CARRO DE PARRILLA A GAS PARA EXTERIORES SERIE PROFESIONAL
GARANTÍA TOTAL DE DOS AÑOS

Los carros de parrilla a gas para exteriores y todos sus componentes, excepto como se detalla a continuación*, se garantizan a estar libres de defectos en materiales y fabricación con el uso residencial normal por un periodo de dos (2) años a partir de la fecha de compra original en la tienda o la fecha de cierre de una construcción nueva, el periodo que sea más largo. Viking Range, LLC como garante, acepta reparar o reemplazar, a su opción, cualquier pieza que falle o se encuentre defectuosa durante el periodo de garantía.

***GARANTÍA COSMÉTICA TOTAL DE NOVENTA (90) DÍAS:** Los artículos decorativos están garantizados a estar libres de defectos en materiales o fabricación (tal como raspaduras en acero inoxidable, etc.) por un periodo de noventa (90) días a partir de la fecha de compra original. CUALQUIER DEFECTO DEBE SER REPORTADO AL DISTRIBUIDOR VENDEDOR DENTRO DE NOVENTA (90) DÍAS A PARTIR DE LA FECHA DE COMPRA ORIGINAL AL MENUDEO. Viking Range, LLC utiliza los procesos más actualizados y los mejores materiales para producir todos los acabados. No obstante, puede notarse una leve variación de color debido a las diferencias inherentes en la iluminación, ubicaciones del producto y otros factores. Por lo tanto, esta garantía no es aplicable a las variaciones de color atribuibles a dichos factores.

***GARANTÍA TOTAL POR NOVENTA (90) DÍAS EN APLICACIONES "RESIDENTIAL PLUS":** Esta garantía total corresponde a aplicaciones donde el uso del producto se extiende más allá del uso residencial normal, pero el periodo de garantía para los productos usados en tales condiciones es de noventa (90) días. Ejemplos de aplicaciones cubiertas por esta garantía son desayunadores, estaciones de bomberos, clubes privados, iglesias, yates, etc. Bajo esta garantía "Residential Plus", el producto, sus componentes y accesorios están garantizados a no tener defectos en materiales o fabricación por un periodo de noventa (90) días a partir de la fecha de compra original. Esta garantía excluye el uso del producto en todo local comercial como restaurantes, centros de servicio de comidas y centros de servicio institucional.

GARANTÍA LIMITADA DE POR VIDA

Durante la vida del producto, cualquier pieza de acero inoxidable defectuosa en materiales o fabricación será reparada o reemplazada, sin cargo alguno por la pieza misma, y el propietario pagará todos los demás costos, incluida la mano de obra. Esta garantía excluye la corrosión de la superficie, rayas, decoloración, condiciones de humedad o atmosféricas o prácticas de limpieza que son parte del uso residencial normal.

Esta garantía se extiende al comprador original del producto garantizado conforme a la presente y para cada cesionario del producto durante el plazo de la garantía.

TÉRMINOS Y CONDICIONES

Esta garantía se extiende al comprador original del producto garantizado aquí y a cada persona a quien se transfiera como propietario el producto durante el plazo de la garantía y corresponde a los productos comprados y ubicados en los Estados Unidos y Canadá. Los productos deben comprarse en el país donde se solicite el servicio. Si el producto o uno de sus componentes contiene un defecto o desperfecto durante el periodo total de garantía después de un número razonable de intentos por parte del garante de remediar el defecto o desperfecto, el propietario tiene derecho a un reembolso o reemplazo del producto o su(s) componente(s). El reemplazo de un componente incluye su instalación gratis, salvo como lo especifique la garantía limitada. De conformidad con los términos de esta garantía, el servicio debe realizarlo un agente o representante de servicio autorizado por la fábrica de Viking Range, LLC. El servicio se prestará durante horarios normales de trabajo, y la mano de obra llevada a cabo en horas inhábiles o con tarifas especiales no estará cubierta por esta garantía.

El propietario será responsable de la instalación correcta, de dar mantenimiento razonable y necesario, entregar comprobante de compra sobre su solicitud y proporcionar acceso razonable al aparato para el servicio. Devolver la Tarjeta de registro del propietario no es condición para la cobertura de la garantía. No obstante, debe devolver la Tarjeta de registro del propietario para que Viking Range, LLC pueda ponerse en contacto con usted en caso de que surja una cuestión de seguridad que pueda afectarlo a usted.

Esta garantía le otorga derechos legales específicos y también puede tener otros derechos que varían de una jurisdicción a otra.

LO QUE NO CUBRE ESTA GARANTÍA: Esta garantía no aplica a daños que resulten de abuso, falta de mantenimiento razonable y necesario, accidentes, entrega, negligencia, desastres naturales, pérdida de energía eléctrica al producto por algún motivo, alteración, uso en exteriores, instalación indebida, operación indebida, o reparación o servicio del producto por parte de terceros ajenos a agencias o representantes de servicio autorizado de Viking Range, LLC Esta garantía no es aplicable al uso comercial.

LIMITACIÓN DE REMEDIOS Y DURACIÓN DE LA GARANTÍA IMPLÍCITA

EL REMEDIO ÚNICO Y EXCLUSIVO PARA UN RECLAMO DE CUALQUIER TIPO QUE SEA CON RESPECTO A ESTE PRODUCTO SERÁ EL ESTIPULADO ANTERIORMENTE. VIKING RANGE, LLC NO SE HACE RESPONSABLE POR DAÑOS Y PERJUICIOS, INCLUIDOS PERO NO LIMITADOS A, PÉRDIDA DE ALIMENTOS O MEDICAMENTOS, DEBIDO A FALLA DEL PRODUCTO, QUE SURJAN POR INCUMPLIMIENTO DE LA GARANTÍA, INCUMPLIMIENTO DE CONTRATO O DE OTRO MODO. Algunas jurisdicciones no permiten excluir o limitar daños fortuitos o consecuentes, de tal modo que la limitación o las exclusiones anteriores pueden no corresponder a su caso. **CUALQUIER GARANTÍA DE COMERCIABILIDAD O APTITUD DE UN PRODUCTO PARA UN PROPÓSITO EN PARTICULAR SE LIMITA A LA DURACIÓN DEL PERIODO DE COBERTURA DE LAS GARANTÍAS LIMITADAS ESCRITAS Y EXPRESADAS CONFORME A LO ESTABLECIDO EN LA PRESENTE GARANTÍA.** Algunos estados no permiten limitar la duración de una garantía implícita, de tal modo que la limitación anterior puede no corresponder a su caso.

SERVICIO DE GARANTÍA

Para obtener servicio de garantía, póngase en contacto con un agente de servicio autorizado de Viking Range, LLC o con Viking Range, LLC, 111 Front Street, Greenwood, Mississippi 38930, (888) 845-4641. Indique el número de modelo y de serie, así como la fecha de la compra original o la fecha de cierre de una construcción nueva. Para saber el nombre de su agencia de servicio autorizado más cercana de Viking Range, LLC llame a Viking Range, LLC.

IMPORTANTE: Retenga el comprobante de la compra original para establecer el periodo de garantía.

Las especificaciones están sujetas a cambios sin previo aviso.

Viking Range, LLC

111 Front Street

Greenwood, Mississippi 38930 EE.UU. (662) 455-1200

Para información del producto,

llame al 1-888-(845-4641)

o visite el sitio web en vikingrange.com

F21362B SP

(051515)